IM-0262M

sena™ series
changer

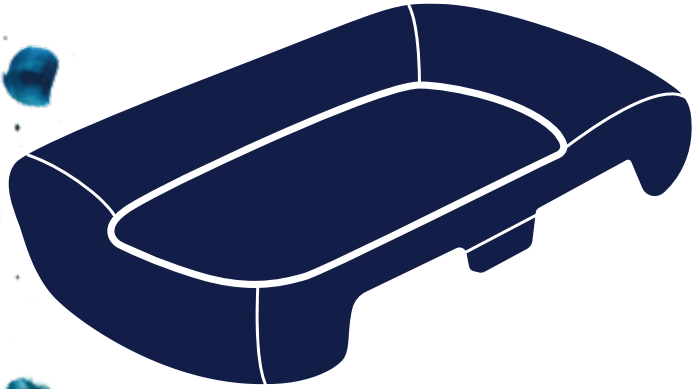

nuna®

Designed
around your life

nuna®

1

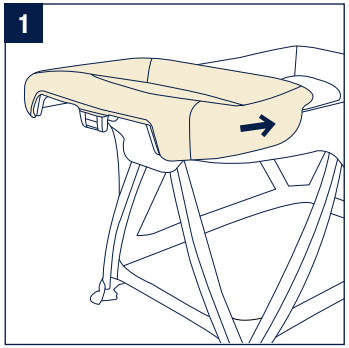

2

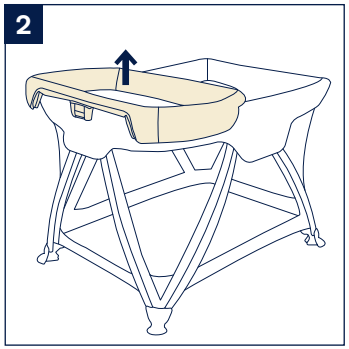

3

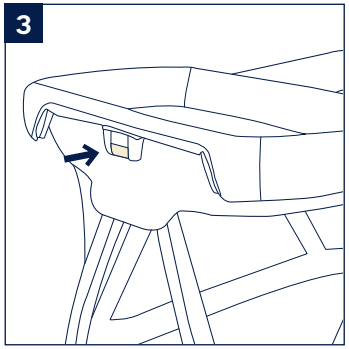

4

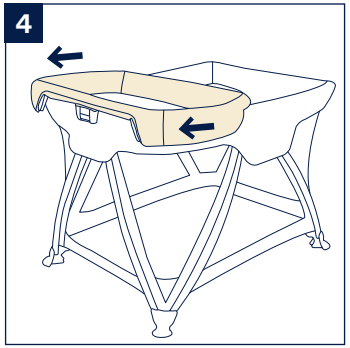

5

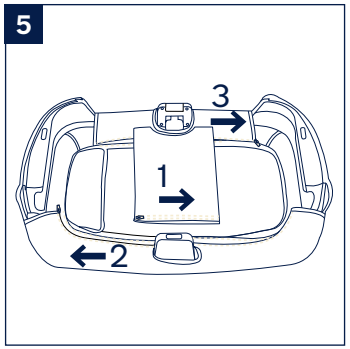

6

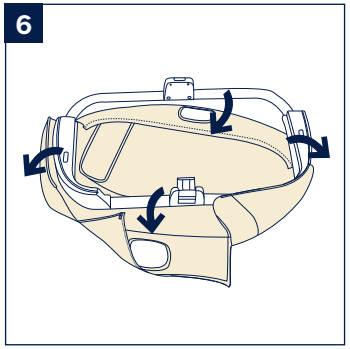

7

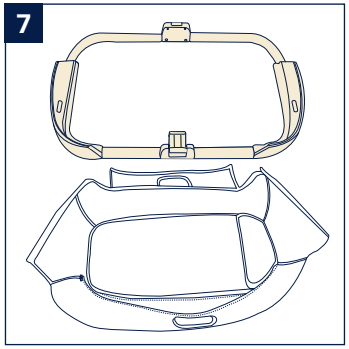

8

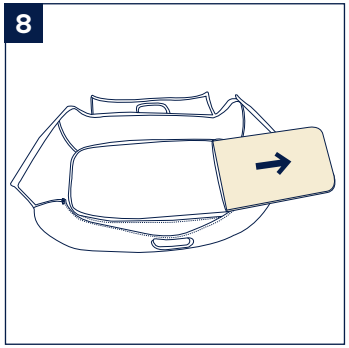

IMPORTANT!
RETAIN FOR FUTURE REFERENCE.
READ CAREFULLY ALL INSTRUCTIONS BEFORE USE OF THE CHANGER.

Contents

Product Information 3
- Product Registration 3
- Warranty 3
- Contact 3

Child Usage Requirements 4

Warnings 5

Product Use 7

Soft Goods Removal 7

Cleaning and Maintenance 8

Nederlands (NL) 9

Francais (FR) 17

Deutsch (DE) 25

Italiano (IT) 33

Espanol (ES) 41

繁中 49

简中 57

한국어 **(KO)** 65

Product Information

Model Number:_____

Manufactured date:_____

Product Registration

Please fill in the above information. The model number and the manufactured date are located on the back of the metal frame under the soft goods.

To register your product please visit:
www.nunababy.com
Click on the “Register Gear” link on the homepage.

Warranty

We have purposely designed our high-quality products so that they can grow with both your child and your family. Because we stand by our product, our gear is covered by a custom warranty per product, starting from the day it was purchased. Please have the proof of purchase, model number and manufactured in date available when you contact us.

For warranty information please visit:
www.nunababy.com/warranty

Contact

For replacement parts, service, or additional warranty questions, please contact our customer service department.

info@nunababy.com
www.nunababy.com

In the United Kingdom: infouk@nunababy.com
In Canada: info@nunababy.ca | 1-800-667-4111
In the United States: infousa@nunababy.com | 1.855.NUNA.USA

Child Usage Requirements

This changer is suitable for use with children who meet the following requirements:

Weight: up to 11 kg (approximately 0–12 months) or is able to climb out or can sit unaided.

⚠ WARNING

Failure to follow these warnings and instructions could result in serious injury or death.

DO NOT use the changer if it is damaged or broken.

Discontinue using the changer when child reaches 11 kg (approximately 0–12 months) or is able to climb out or can sit unaided.

FALL HAZARD: Children have suffered serious injuries after falling from changing tables. Falls can happen quickly.

- **STAY** within arms reach.
- **ALWAYS** secure the changer to the SENA series travel cot/play yard by sliding the changer onto the top rail. See instructions.
- **DO NOT** use on a bed, counter or other elevated surfaces.
- **DO NOT** carry child in changer.

SUFFOCATION HAZARD Babies have suffocated while sleeping on changing tables: changing table is not designed for safe sleep.

- **NEVER** allow baby to sleep on changing table.

STRANGULATION HAZARD Never leave the changer in place when child is in the travel cot/play yard.

This product is for use on the Nuna SENA travel cot/play yard or Nuna SENA aire travel cot/play yard.

DO NOT leave the child unattended.

All assembly fittings shall always be correctly tightened and check regularly.

Be aware of the risk of open fires and other sources of strong heat, such as electric bar fires, gas fires in the near vicinity of the changing unit.

DO NOT use accessories or replacement parts other than those approved by the manufacturer.

DO NOT use the product if any parts are damaged, broken, torn or missing.

Product Use

The changer can be used independently or with the Nuna SENA or Nuna SENA aire.

⚠ **DO NOT** use the changer with the Nuna SENA mini or Nuna SENA aire mini.

The changer can be attached to either end of the travel cot/ play yard.

1 - To attach the changer, slide the changer on the end of the travel cot/play yard. The changer release button should be on the outside.

2 - Pull on the changer to make sure it is securely attached.

3 - To release the changer, press in the release button.

4 - While pressing the release button, slide the changer off the travel cot/play yard.

Soft Goods Removal

5 - Unzip the three zippers on the underside of the changer.

6 - Open the soft goods.

7 - Remove the frame from the soft goods.

8 - Remove the support board.

To reassemble the soft goods, reverse the steps above.

Cleaning and Maintenance

Refer to the care label attached to the soft goods for washing and drying instructions.

Clean the frame with a damp cloth and a mild detergent and dry thoroughly. Do not use abrasives.

It is normal for fabric to color from sunlight and to show wear and tear after a long period of use, even when used normally.

For reasons of safety, only use original Nuna parts.

Check regularly if everything functions properly. If any parts are torn, broken, or missing, stop using this product.

NUNA International BV. Nuna and all associated logos are trademarks.

**BELANGRIJK!
BEWAREN VOO R
LATER GEBRUIK.
LEES ALLE AANWIJZINGEN
VOOR HET GEBRUIK.
VAN DE WISSELAAR**

Inhoud

Productinformatie 11
Productregistratie 11
Garantie 11
Contact 12
Vereisten kindergebruik 12
Waarschuwingen 13
Installeren 15
Verwijderen zachte voorwerpen 15
Reiniging en onderhoud 16

NL

Productinformatie

Modelnummer:_____

Fabricagedatum:_____

Productregistratie

Vul de bovenstaande informatie in. Het modelnummer en de fabricagedatum bevinden zich op de achterkant van het metalen frame onder de zachte artikelen.

Ga voor het registreren van uw product naar:
www.nunababy.com
Klik op de link “Uitrusting registreren” op de homepage.

Garantie

Wij hebben onze hoogwaardige producten opzettelijk zo ontworpen dat ze kunnen mee kunnen groeien met zowel uw kind als uw familie. Omdat wij achter ons product staan, wordt onze uitrusting gedekt door een aangepaste garantie per product, beginnend op de dag van aanschaf.

Houd het aankoopbewijs, het modelnummer en de fabricagedatum klaar als u contact met ons opneemt.

Ga voor garantie-informatie naar:
www.nunababy.com/warranty

Contact

Neem contact op met onze klantenservice-afdelingen voor vervangende onderdelen, service of aanvullende vragen over de garantie.

info@nunababy.com
www.nunababy.com

In het Verenigd Koninkrijk: infouk@nunababy.com
In Canada: info@nunababy.ca | 1-800-667-4111
In de Verenigde Staten: infousa@nunababy.com | 1.855. NUNA.USA

Vereisten kindergebruik

Deze wisselaar is geschikt voor gebruik met kinderen die aan de volgende eisen voldoen:

Weight: Gewicht: tot 11 kg (ongeveer 0 tot 12 maanden) of als het er uit kan klimmen of zonder steun kan zitten.

NL

NL

⚠WAARSCHUWING

Niet-naleving van de waarschuwingen en de instructies kan ernstig letsel of de dood veroorzaken.

Gebruik de wisselaar **NIET** als deze beschadigd is.

Gebruik de wisselaar niet langer als het kind 11 kg weegt (ongeveer 0 tot 12 maanden) of als het er uit kan klimmen of zonder steun kan zitten.

GEVAAR VOOR VALLEN: Kinderen hebben ernstig letsel opgelopen na een val van de wisseltafel. Vallen kan snel gebeuren.

- **BLIJF** binnnen armbereik.
- Bevestig **ALTIJD** de wisselaar op de SENA serie reiswieg/ box door de wisselaar op de bovenste rail te schuiven. Zie de instructies.
- **NIET** gebruiken op een bed, aanrecht of ander hoog oppervlak.
- Het kind **NIET** in de wisselaar dragen.

GEVAAR VOOR STIKKEN Baby's zijn gestikt terwijl ze op een wisseltafel sliepen: de wisseltafel is niet ontworpen voor veilig slapen.

- **NOOIT** de baby op de wisseltafel laten slapen.

GEVAAR VOOR VERSTIKKING Laat de wisselaar nooit

op zijn plaats als het kind zich in de reiswieg/box bevindt.

Dit product is bedoeld voor gebruikt op de Nuna SENA reiswieg/box of Nuna SENA aire reiswieg/box.

NOOIT uw kind zonder toezicht achterlaten.

Alle aansluitingen moeten volledig worden uitgevouwen en goed aangedraaid voordat u de stoel

Houd rekening met het gevaar van open vuur en andere bronnen van grote warmte, zoals elektrische straalkachels, gaskachels enz. in de buurt van het product. gebruikt.

Gebruik alleen accessoires en vervangende onderdelen die door de fabrikant zijn goedgekeurd.

Gebruik het product niet bij gebroken, gescheurde of ontbrekende onderdelen.

NL

NL

Installeren

De wisselaar kan los worden gebruikt of met de Nuna SENA of Nuna Sena Aire.

⚠ Gebruik de wisselaar **NIET** met de Nuna SENA mini of Nuna SENA aire mini.

De wisselaar kan aan beide einden van de reiswieg/box worden bevestigd.

1 - Om de wisselaar te bevestigen, deze over het einde van de reiswieg/box schuiven. De ontgrendelingsknop van de wisselaar moet zich aan de buitenkant bevinden.

2 - Trek aan de wisselaar om te controleren of deze goed vast zit.

3 - Druk op de ontgrendelingsknop om de wisselaar los te maken.

4 - Houd de ontgrendelingsknop ingedrukt en schuif de wisselaar van de reiswieg/box.

Verwijderen zachte voorwerpen

Achterwielen monteren

5 - Open de drie ritsen op de onderkant van de wisselaar.

6 - Open de zachte voorwerpen.

7 - Verwijder het frame van de zachte voorwerpen.

8 - Verwijder de steunplaat.

Ga in omgekeerde volgorde te werk om de zachte artikelen te monteren.

Reiniging en onderhoud

Raadpleeg het wasetiket dat aan de zachte goederen is bevestigd voor was- en drooginstructies.

Reinig het frame met een vochtige doek en een zacht schoonmaakmiddel en droog alles grondig af. Gebruik geen schuurproducten.

Reinig het frame met een vochtige doek en een zacht schoonmaakmiddel en droog alles grondig af. Gebruik geen schuurproducten.

Uit veiligheidsoverwegingen mag u uitsluitend originele onderdelen van Nuna gebruiken.

Controleer regelmatig of alles nog goed werkt. Gebruik de kinderwagen niet meer als onderdelen zijn gescheurd, gebroken of ontbreken.

NUNA International B.V. Nuna en alle bijbehorende logo's zijn handelsmerken.

NL

IMPORTANT ! CONSERVER POUR RÉFÉRENCE FUTURE. LISEZ TOUTES LES INSTRUCTIONS AVANT D'UTILISER LA TABLE À LANGER.

Sommaire

Informations sur le produit 19
Enregistrement du produit 19
Garantie 19
Contact 20
Exigences d'utilisation par les enfants 20
Avertissements 21
Configuration du produit 23
Retrait des pièces souples 23
Nettoyage et maintenance 24

Informations sur le produit

Numéro de modèle:_____

Date de fabrication:_____

Enregistrement du produit

Veuillez remplir les informations ci-dessus. Le numéro de modèle et la date de fabrication se trouvent à l'arrière du cadre métallique, sous les pièces souples.

Pour enregistrer votre produit, veuillez vous rendre sur le site suivant :
www.nunababy.com
Cliquez sur le lien « Enregistrer un équipement » dans la page d'accueil.

Garantie

Nous avons conçu spécialement nos produits de haute qualité afin qu'ils puissent accompagner le développement de votre enfant et de votre famille. Nous soutenons notre produit en couvrant notre matériel par une garantie personnalisée, commençant le jour de son achat.
Ayez la preuve d'achat, le numéro de modèle et la date de fabrication à votre disposition lorsque vous nous contactez.

Pour des informations sur la garantie, veuillez vous rendre sur le site suivant :
www.nunababy.com/warranty

Contact

Pour des informations sur les pièces de rechange, le service ou des questions supplémentaires sur la garantie, veuillez contacter notre service client.

info@nunababy.com
www.nunababy.com

Au Royaume-Uni : infouk@nuna.eu
Au Canada : info@nunababy.ca | 1-800-667-4111
Aux États-Unis : infousa@nunababy.com | 1.855.NUNA.USA

Exigences d'utilisation par les enfants

Cette table à langer est adaptée à des enfants respectant les exigences suivantes :

Poids : jusqu'à 11 kg (environ 0–12 mois), est capable de grimper pour sortir ou sait s'asseoir tout seul

FR

⚠ AVERTISSEMENT

Ne pas suivre ces avertissements et instructions peut conduire à de sérieuses blessures ou la mort.

N'utilisez PAS la table à langer si elle est endommagée ou cassée.

Cessez d'utiliser la table à langer lorsque l'enfant atteint 11 kg (environ 0–12 mois), est capable de grimper pour sortir ou sait s'asseoir tout seul.

RISQUE DE CHUTE : Des enfants ont subi des blessures graves après être tombés de tables à langer. Des chutes peuvent survenir rapidement.

- **RESTEZ** à portée de bras.
- Fixez **TOUJOURS** la table à langer sur le lit de voyage/parc de la série SENA en faisant coulisser la table à langer sur le rail supérieur. Voir les instructions.
- **NE l'utilisez PAS** sur un lit, un comptoir ou d'autres surfaces élevées.
- **NE portez PAS** votre enfant dans la table à langer.

RISQUE D'ÉTOUFFEMENT Des bébés se sont étouffés en dormant sur des tables à langer : une table à langer n'est pas conçue pour dormir en sécurité.

- Ne laissez **JAMAIS** bébé dormir sur une table à langer.

RISQUE D'ÉTRANGLEMENT Ne laissez jamais la table à langer en place lorsque l'enfant est dans le lit de voyage/parc.

Ce produit est destiné à être utilisé sur le lit de voyage/parc Nuna SENA ou le lit de voyage/parc Nuna SENA aire.

NE LAISSEZ **JAMAIS** votre enfant sans surveillance.

Toutes les fixations de l'assemblage doivent être dépliées complètement et serrées correctement avant d'utiliser le produit.

NE LAISSEZ PAS le produit exposé à proximité d'une source de chaleur comme un radiateur ou un feu.

N'utilisez pas d'accessoires ou de pièces de remplacement autres que ceux approuvés par le fabricant.

N'utilisez pas le produit si des pièces sont endommagées, cassées, déchirées ou manquantes.

FR

FR

Configuration du produit

La table à langer peut être utilisée indépendamment ou avec Nuna SENA ou Nuna SENA aire.

⚠ N'utilisez PAS la table à langer avec Nuna SENA mini ou Nuna SENA aire mini.

La table à langer peut être fixée sur l'une des deux extrémités du lit de voyage/parc.

1 - Pour fixer la table à langer, faites coulisser la table à langer sur l'extrémité du lit de voyage/parc. Le bouton de déverrouillage de la table à langer doit être à l'extérieur.

2 - Tirez sur le table à langer pour vous assurer qu'elle est bien fixée.

3 - Pour déverrouiller la table à langer, appuyez sur le bouton de déverrouillage.

4 - Tout en appuyant sur le bouton de déverrouillage, faites coulisser la tabla à langer hors du lit de voyage/parc.

Retrait des pièces souples

5 - Ouvrez les trois fermetures éclair sur la partie inférieure de la table à langer.

6 - Ouvrez les pièces souples.

7 - Retirez le cadre des pièces souples.

8 - Retirez la planche de support.

Pour réassembler les pièces souples, effectuez les étapes ci-dessus dans l'ordre inverse.

Nettoyage et maintenance

Consultez l'étiquette d'entretien attachée aux pièces souples pour obtenir les instructions de lavage et de séchage.

Nettoyez le cadre avec un chiffon humide et un détergent doux et séchez soigneusement. N'utilisez pas de produits abrasifs.

La coloration du tissu exposé au soleil est normale, tout comme les signes d'usure et de déchirement après une longue période d'utilisation, même normale.

Pour des raisons de sécurité, n'utilisez que les pièces Nuna d'origine.

Vérifiez régulièrement si tout fonctionne correctement. Si des pièces sont déchirées, cassées ou manquantes, arrêtez d'utiliser ce produit.

NUNA International B.V.
Nuna et tous les logos associés sont des marques commerciales.

FR

DE

WICHTIG!
ZUM ZUKÜNFTIGEN NACHSCHLAGEN AUFBEWAHREN.
VOR BENUTZUNG DER WICKELAUFLAGE ALLE ANWEISUNGEN LESEN.

DE

Inhalt

Produktdaten 27
Produktregistrierung 27
Garantie 27
Kontakt 28
Anforderungen an die Nutzung mit Kind 28
Warnhinweise 29
Produkt aufbauen 31
Textilteile entfernen 31
Reinigung und Pflege 32

Produktdaten

Modellnummer: _____

Fertigungsdatum: _____

Produktregistrierung

Bitte tragen Sie die obigen Informationen ein. Modellnummer und Fertigungsdatum befinden sich auf der Rückseite des Metallrahmens unter den Textilteilen.

Bitte registrieren Sie Ihr Produkt unter:
www.nunababy.com
Klicken Sie auf den Link „Ausrüstung registrieren“ auf der Webseite.

Garantie

Wir haben unsere hochwertigen Produkte so entwickelt, dass Sie mit Ihrem Kind und Ihrer Familie wachsen. Da wir uns durch unsere Produkte hervorheben, ist unser Sortiment je nach Produkt durch eine angepasste Garantie ab Kaufdatum abgedeckt.

Bitte halten Sie bei Kontaktaufnahme mit uns Kaufbeleg, Modellnummer und Fertigungsdatum bereit.

Garantieinformationen finden Sie unter:
www.nunababy.com/warranty

DE

Kontakt

Wenden Sie sich für Ersatzteile, Service und weitere Garantiefragen an unseren Kundendienst.

info@nunababy.com
www.nunababy.com

Vereinigtes Königreich : infouk@nunababy.com
In Kanada : info@nunababy.ca | 1-800-667-4111
In den Vereinigten Staaten : infousa@nunababy.com | 1.855. NUNA.USA

Anforderungen an die Nutzung mit Kind

Diese Wickelauflage eignet sich für Kinder, die folgende Anforderungen erfüllen:

Gewicht: bis 11 kg (circa 0 – 12 Monate) erreicht oder herausklettern bzw. eigenständig sitzen kann.

DE

⚠WARNHINWEISE

Nichtbeachtung dieser Warnungen und Anweisungen könnte zu schweren Verletzungen oder zum Tode führen.

Verwenden Sie die Wickelauflage **NICHT**, falls sie beschädigt oder gebrochen ist.

Stellen Sie die Benutzung der Wickelauflage ein, sobald das Kind 11 kg (circa 0 – 12 Monate) erreicht oder herausklettern bzw. eigenständig sitzen kann.

STURZGEFAHR: Kinder wurden durch Stürze von Wickeltischen ernsthaft verletzt. Stürze können schnell passieren.

- **Innerhalb** der Reichweite der Arme lassen.
- Befestigen Sie die Wickelauflage **IMMER** am Reisebett/Laufstall der SENA-Serie, indem Sie sie auf die obere Schiene schieben. Siehe Anweisungen.
- **NICHT** auf einem Bett, Tisch oder einem anderen erhöhten Untergrund verwenden.
- Tragen Sie das Kind **NICHT** in der Wickelauflage.

ERSTICKUNGSGEFAHR Babys sind erstickt, während sie auf Wickeltischen schliefen: Wickeltische sind nicht auf einen sicheren Schlaf ausgelegt.

- Lassen Sie ein Baby NIEMALS auf dem Wickeltisch schlafen.

STRANGULATIONSGEFAHR Lassen Sie die Wickelauflage niemals angebracht, wenn sich das Kind im Reisebett/Laufstall befindet.

Dieses Produkt ist für den Einsatz am Nuna-SENA-Reisebett/Laufstall oder Nuna-SENA-aire-Reisebett/Laufstall vorgesehen.

Lassen Sie Ihr Kind niemals unbeaufsichtigt.

Überprüfen Sie Verriegelungen und Beschläge regelmäßig auf sicheren Sitz und ziehen Sie erforderlichenfalls fest.

Seien Sie sich der Gefahren von offenem Feuer und anderen starken Hitzequellen, z. B. eingeschalteten Elektrostäben, Gasflammen etc., in der Nähe des Produktes bewusst.

Verwenden Sie nur Zubehör- oder Ersatzteile, die vom Hersteller genehmigt sind.

Verwenden Sie das Produkt NICHT, wenn Teile beschädigt bzw. verschlissen sind oder fehlen sollten.

DE

Produkt aufbauen

Die Wickelauflage kann unabhängig oder mit dem Nuna SENA oder Nuna SENA aire verwendet werden.

⚠ Verwenden Sie die Wickelauflage **NICHT** mit Nuna SENA mini oder Nuna SENA aire mini.

Die Wickelauflage kann an beiden Enden des Reisebetts/Laufstalls angebracht werden.

1 - Bringen Sie die Wickelauflage an, indem Sie sie auf das Ende des Reisebetts/Laufstalls schieben. Der Freigabeknopf der Wickelauflage sollte sich an der Außenseite befinden.

2 - Ziehen Sie an der Wickelauflage, um sicherzustellen, dass sie zuverlässig befestigt ist.

3 - Drücken Sie den Freigabeknopf zum Lösen der Wickelauflage hinein.

4 - Schieben Sie die Wickelauflage vom Reisebett/Laufstall, während Sie den Freigabeknopf gedrückt halten.

Textilteile entfernen

5 - Öffnen Sie die drei Reißverschlüsse an der Unterseite der Wickelauflage.

6 - Öffnen Sie die Textilteile.

7 - Entfernen sie den Rahmen von den Textilteilen.

8 - Entfernen Sie die Stützplatte.

Bringen Sie die Textilteile wieder an, indem Sie die obigen Schritte in umgekehrter Reihenfolge befolgen.

Reinigung und Pflege

Beachten Sie zum Waschen und Trocknen das Pflegeetikett an den Textilteilen.

Reinigen Sie das Gestell mit einem feuchten Tuch und einem sanften Reiniger. Anschließend gründlich abtrocknen. Verwenden Sie keine Scheuermittel.

Es ist selbst bei gewöhnlichem Gebrauch normal, dass Textilien nach langer Benutzung durch Sonnenlicht verblassen und Verschleißerscheinungen aufweisen.

Verwenden Sie aus Sicherheitsgründen nur Nuna-Originalteile.

Prüfen Sie regelmäßig, ob alles richtig funktioniert. Verwenden Sie das Produkt nicht länger, falls Teile verschlissen oder beschädigt sind oder fehlen.

©NUNA International B.V. Nuna und alle zugehörigen Logos sind Marken.

IT

IMPORTANTE! CONSERVARE PER RIFERIMENTO FUTURO. LEGGERE TUTTE LE ISTRUZIONI PRIMA DI UTILIZZARE

Indice

Informazioni sul prodotto 35
Registrazione del prodotto 35
Garanzia 35
Contatti 36
Requisiti del bambino per l'utilizzo 36
Avvertenze 37
Configurazione del prodotto 39
Rimozione del rivestimento imbottito 39
Pulizia e manutenzione 40

IT

Informazioni sul prodotto

Numero modello: _____

Data di produzione: _____

Registrazione del prodotto

Inserire le suddette informazioni. Numero modello e data di produzione si trovano sul retro del telaio metallico, sotto i rivestimenti imbottiti.

Per registrare il prodotto, visitare il sito:
www.nunababy.com
Fare clic sul link “Registra l’equipaggiamento” nella homepage.

IT

Garanzia

Abbiamo progettato appositamente i nostri prodotti di alta qualità in modo che crescano con il bambino e con la famiglia. Poiché crediamo nel nostro prodotto, i meccanismi sono coperti da una garanzia personalizzata per prodotto che comincia dal giorno dell’acquisto.

Al momento di contattarci, sono necessari la prova d’acquisto, il numero di modello e la data di produzione.

Per informazioni sulla garanzia, visitare il sito:
www.nunababy.com/warranty

Contatti

Per la sostituzione di parti, manutenzione o domande sulla garanzia, contattare il dipartimento di assistenza al cliente.

info@nunababy.com
www.nunababy.com

Requisiti del bambino per l’utilizzo

Questo fasciatoio è adatto per l’uso con bambini con i seguenti requisiti:

Peso: fino a 11 kg (circa 0–12 mesi) è in grado di arrampicarsi o rimanere seduto senza aiuto.

IT

⚠ AVVERTENZA

La mancata osservanza delle seguenti avvertenze e istruzioni potrebbe causare lesioni gravi o decesso.

NON utilizzare il fasciatoio se presenta danni o parti rotte.

Interrompere l'uso del fasciatoio quando il bambino raggiunge gli 11 kg (circa 0–12 mesi) o è in grado di arrampicarsi e di rimanere seduto senza aiuto.

RISCHIO DI CADUTA: I bambini potrebbero subire lesioni gravise cadono dal fasciatoio. Le cadute possono accadererapidamente.

- **RIMANERE** a pochi passi di distanza.
- Fissare **SEMPRE** il fasciatoio al lettino da viaggio serie SENA facendolo scorrere sulla guida superiore. Vedere le istruzioni.
- **Non** utilizzare su un letto, un bancone o altre superfici elevate.
- **NON** trasportare il bambino nel fasciatoio.

PERICOLO DI SOFFOCAMENTO I bambini potrebbero subire soffocamento durante il sonno sui sul fasciatoio: il fasciatoio non è progettato per un sonno sicuro.

- **EVITARE** sempre che il bambino dorma sul fasciatoio.

PERICOLO DI STRANGOLAMENTO Non lasciare il fasciatoio in posizione quando il bambino è nel lettino da viaggio/lettino.

Questo prodotto deve essere utilizzato con il lettino da viaggio Nuna SENA o Nuna SENA aire.

IT

NON lasciare mai il bambino incustodito.

Per motivi di sicurezza, verificare regolarmente le chiusure e gli accessori e stringerli di nuovo se necessario.

NON lasciare esposto nei pressi di forti fonti di calore, come ad esempio un radiatore o una fiamma libera.

Non utilizzare accessori o pezzi di ricambio diversi da quelli approvati dal produttore.

Controllare periodicamente se tutto funziona correttamente. Se alcune parti sono danneggiate, rotte o mancanti, cessare di utilizzare questo prodotto.

IT

Configurazione del prodotto

Il fasciatoio può essere utilizzato in modo indipendente o con Nuna SENA o Nuna SENA aire.

⚠ **NON** utilizzare il fasciatoio con Nuna SENA mini o Nuna SENA aire mini.

Il fasciatoio può essere fissato ad un'estremità del lettino da viaggio.

1 - Per fissare il fasciatoio, farlo scorrere sull'estremità del lettino da viaggio. Il pulsante di sgancio del fasciatoio deve essere all'esterno.

2 - Tirare il fasciatoio per assicurarsi che sia fissato saldamente.

3 - Per rilasciare il fasciatoio, premere il pulsante di sgancio.

4 - Premendo il pulsante di sgancio, estrarre il fasciatoio dal lettino da viaggio facendolo scorrere.

IT

Rimozione del rivestimento imbottito

5 - Aprire le tre cerniere sulla parte inferiore del fasciatoio.

6 - Aprire il rivestimento imbottito.

7 - Rimuovere il telaio dal rivestimento imbottito.

8 - Rimuovere la tavola di supporto.

Per rimontare il rivestimento imbottito, invertire le procedure di cui sopra.

Pulizia e manutenzione

Fare riferimento all'etichetta di cura presente sul rivestimento imbottito per istruzioni di lavaggio e asciugatura.

Pulire il telaio con un panno umido e detergente neutro, quindi asciugare completamente. Non utilizzare prodotti abrasivi.

È normale che i tessuti si scoloriscano per effetto della luce solare e che presentino tracce di usura dopo un lungo periodo d'uso, anche se utilizzati in modo normale.

Per ragioni di sicurezza, utilizzare soltanto ricambi originali Nuna.

Controllare periodicamente se tutto funziona correttamente. Se alcune parti sono danneggiate, rotte o mancanti, cessare di utilizzare questo prodotto.

IT

NUNA International B.V. Nuna e tutti i logo associati sono marchi di fabbrica.

ES

IMPORTANTE!
GUARDE ESTE MANUAL PARA FUTURAS CONSULTAS:
LEA TODAS LAS INSTRUCCIONES ANTES DE UTILIZAR EL CAMBIADOR

Índice

Información del producto 43
Registro del producto 43
Garantía 43
Contacto 44
Requisitos de los niños para su uso 44
Advertencias 45
Montaje del producto 47
Retirada del acolchado 47
Limpieza y mantenimiento 48

ES

Información del producto

Número de modelo: _____

Fabricado el (fecha): _____

Registro del producto

Rellene la información anterior. El número de modelo y la fecha de fabricación se encuentran en la parte posterior de la estructura metálica bajo el acolchado.

Para registrar su producto, visite:
www.nunababy.com
Haga clic en el vínculo “Registrar equipo” en la página de inicio.

Garantía

Hemos diseñado a propósito nuestros productos de alta calidad para que puedan crecer tanto con su hijo como con su familia. Como respaldamos nuestros productos, nuestros artículos están cubiertos por una garantía a medida para cada producto, a partir de la fecha en la que fue adquirido. Tenga preparada la prueba de compra, el número de modelo y la fecha de fabricación cuando se ponga en contacto con nosotros.

Para obtener información acerca de la garantía, visite:
www.nunababy.com/warranty

ES

Contacto

Para obtener información sobre piezas de repuesto y servicio técnico, o para resolver dudas acerca de la garantía adicional, póngase en contacto con nuestro departamento de atención al cliente.

info@nunababy.com
www.nunababy.com

En el Reino Unido : infouk@nunababy.com
En Canadá : info@nunababy.ca | 1-800-667-4111
En Estados Unidos : infousa@nunababy.com | 1.855.NUNA.USA

Requisitos de los niños para su uso

Este cambiador es apto para su uso con niños que cumplan los siguientes requisitos:

Peso: hasta 11 kg (aproximadamente desde los 0 hasta los 6 meses) o cuando sea capaz de trepar o de sentarse sin ayuda.

ES

⚠ ADVERTENCIA

Si no sigue las advertencias e instrucciones que se exponen a continuación, podría provocar graves lesiones o, incluso, la muerte.

NO utilice el cambiador si está dañado o roto.

Deje de utilizar el cambiador cuando el niño llegue a los 11 kg de peso (aproximadamente desde los 0 hasta los12 meses) o cuando sea capaz de trepar o de sentarse sin ayuda.

RIESGO DE CAÍDA: Los niños han sufrido lesiones graves después de caerse de los cambiadores. Las caídas pueden suceder rápidamente.

- **PERMANECER** dentro del alcance de los brazos.
- **SIEMPRE** asegure el cambiador al parque o a la cuna de viaje de la serie SENA deslizando dicho cambiador sobre la barandilla superior. Consulte las instrucciones.
- **NO** usar sobre una cama, mostrador u otras superficies elevadas.
- **NO** lleve al niño en el cambiador.

PELIGRO DE ASFIXIA Los bebés se puede asfixiar mientras duermen en el cambiador; los cambiadores no están diseñados para dormir de forma segura.

- **NUNCA** permita que el bebé duerma en el cambiador.

PELIGRO DE ESTRANGULACIÓN Nunca deje el cambiador en su lugar cuando el niño esté en la cuna de viaje o en el parque.

Este producto está diseñado para usarse en el parque o en la cuna de viaje Nuna SENA aire.

NUNCA deje al niño desatendido.

Compruebe periódicamente que los cierres y los accesorios estén sujetos y apriételos si es necesario.

NO deje el cochecito expuesto cerca de una fuente que desprenda demasiado calor como, por ejemplo, un radiador o una chimenea.

No utilice accesorios ni piezas de repuesto que no estén aprobadas por el fabricante.

No utilice este producto si falta alguna pieza o si observa algún desperfecto.

ES

Montaje del producto

El cambiador se puede usar de forma independiente o con el producto Nuna SENA o Nuna SENA aire.

⚠ **NO** use el cambiador con el producto Nuna SENA mini o Nuna SENA aire mini.

El cambiador se puede conectar a cualquier extremo de la cuna de viaje o del parque.

1 - Para acoplar el cambiador, deslícelo en el extremo de la cuna de viaje o del parque. El botón de liberación del cambiador debe estar en el exterior.

2 - Tire del cambiador para asegurarse de que esté bien acoplado.

3 - Para liberar el cambiador, presione el botón de liberación.

4 - Mientras presiona el botón de liberación, deslice el cambiador fuera de la cuna de viaje o del parque.

ES

Retirada del acolchado

5 - Desabroche las tres cremalleras situadas en la parte inferior del cambiador.

6 - Abra el acolchado.

7 - Quite la estructura del acolchado.

8 - Retire la placa de soporte.

Para volver a montar el acolchado, simplemente siga los pasos anteriores en orden inverso.

Limpieza y mantenimiento

Consulte la etiqueta de cuidados cosida al acolchado para conocer las instrucciones de lavado y secado.

Limpie la estructura con un paño húmedo y detergente suave y séquela completamente. No utilice sustancias abrasivas.

Es normal que la tela se decolore debido a la luz del sol, y se desgaste y se rompa después de un largo periodo de uso, incluso si se utiliza de una forma normal.

Por razones de seguridad, utilice únicamente piezas originales de Nuna.

Compruebe periódicamente que todo funciona correctamente. Si falta alguna pieza o si alguna de ellas está rota o desgastada, deje de utilizar este producto.

NUNA International B.V.
Nuna y todos los logotipos asociados son marcas comerciales.

ES

請妥善保存本說明書
以備不時之需!

使用產品前請仔細閱讀說明書，
並妥善保存說明書以便日後參考。

中文（繁體）

目錄

產品資訊 51
保固與售後服務 51
保固條件 51
聯絡我們 52
適用範圍 52
警告 53
產品使用 55
座布套拆裝 55
維護與保養 56

中文（繁體）

產品資訊

產品名稱：_____

生產日期：_____

保固與售後服務

產品於保固期間內發生問題，請與零售商聯絡；若零售商無法提供服務，他們會聯絡當地的Nuna經銷商。請留意紙盒上的產品型號與生產日期序號。當有保固需求時，請提供以上產品資訊。請至www.nunababy.com/tw/gear-registration網站，點選產品註冊登記註冊您購買的產品。

保固條件

保固始於產品購買日，我們提供維修服務，但不提供產品退換。保固期限不會因零件更換或維修而延長。Nuna有權利針對產品進行改善設計，此前製造的產品則無更換義務。

相關保固資訊，詳見官網：www.nunababy.com/tw/warranty

聯絡我們

我們期望不斷改進並開發新的產品，請隨時告知您對Nuna產品的意見和建議。

taiwanservice@nunababy.com

www.nunababy.com/tw

委 製 商	巧兒宜國際股份有限公司
進 口 商	巧兒宜國際股份有限公司
地址	台北市內湖區瑞光路431號2樓
電話	02-27973000
統一編號	52603333

代理商	杏豐實業股份有限公司
地址	台北市中華路一段59號10樓之1
電話	02-66358858
統一編號	16998578

適用範圍

最大體重：不超過11kg (最大約12個月)

當孩童可爬行或可自行坐立時請停止使用

警告

請務必依照產品說明書和警告以避免導致嚴重傷害甚至是死亡事件發生。

此產品要成人組裝。

妥善保管說明書供日後參考。

當使用本產品時，必須遵守說明書中的以下說明。

當小孩體重達到11 kg (大約 0 - 12個月)或能爬出或能自行坐立時，請不要繼續使用此尿布台。

不要對尿布台作任何變更，不要使用其他廠商的配件。

若發現任何零件有損傷，破碎，撕裂或丟失，請立即停止使用產品。

請隨時照看好您的小孩，切勿讓小孩單獨留在尿布台內而無人看護!

跌落危險－防止死亡或嚴重傷害，請一直保持小孩在你手臂能達到的範圍內。

使用時請確認尿布台是否有確實安裝於嬰兒床上。可以搖晃尿布台檢查是否確實安裝於嬰兒床上。

尿布台四周不得使用火爐、電爐等危險物品。

請勿將任何繩索或索帶類物件懸掛於寶寶頸部附近或扣在產品，以免導致寶寶意外窒息。

使用此產品前，請確保嬰兒床已完全打開、所有的鎖定機構均已鎖定且所有組裝件都適當地緊固。

請定期檢查所有鎖定和固定裝置，以確保安全。

請定期檢查本產品是否有破損的組件，鬆動的連接，丟失的零件或尖銳的邊緣。

使用本產品前，請取掉 PE 袋和包裝材料，並放到嬰兒和兒童觸摸不到的地方。薄膜可能會吸附在鼻子或嘴上並阻礙呼吸，塑料袋不是玩具。

請勿將此產品放置於床上或較高的平面(例如桌子)

不要用非製造商的配件或替換零件。

此產品不使用時，請從嬰兒床上移離。

確保一直牢固地連接尿布台，如果尿布台沒有固定牢，在嬰兒床內的小孩能提起或移動尿布台，會使脖子夾在尿布台與非全尺寸嬰兒床床架間。

尿布台可以單獨使用，也可以配合Nuna嬰兒床使用。

當小孩在嬰兒床內時，請勿組裝尿布台。

不要將尿布台安裝在其他嬰兒床，只適合在Nuna SENA使用。

中文 (繁體)

產品使用

尿布台可以單獨使用，也可以配合
Nuna SENA/SENA aire 使用

⚠ 請不要將尿布台與 Nuna SENA mini/SENA aire mini 配合使用

尿布台可以組裝在嬰兒床的兩端

1 從外由內將尿布台組裝上嬰兒床，釋鎖按鈕在尿布台的側面
2 確認尿布台已穩固安裝於嬰兒床上
3 按下釋鎖按鈕即可鬆開尿布台
4 按下釋鎖按鈕將尿布台往外拉出即可移除尿布台

座布套拆裝

1 拉開拉鏈 (5)。
2 打開尿布台固定片，從塑膠件內移除管狀包邊 (6)。
3 座布拆卸完成如 (7)。
4 請移除支撐板 (8)。
5 以相反的步驟重新組裝座布。

維修與保養

清潔與保養資訊請參考座布上的洗滌布標。

請使用濕布與溫和的清潔液清潔產品，且須徹底乾燥。請勿使用研磨劑。

陽光照射可能產生變色，長時間使用過後產生的痕跡與破損皆屬正常現象。

為了安全起見，只能使用原廠Nuna零配件。

定期檢查每個部件是否正常運作。若發現任何零件有損傷，破碎或丟失，請立即停止使用產品。

NUNA International B.V. Nuna及所有相關徽標皆為商標

请妥善保存本说明书
以备不时之需!

使用产品前请仔细阅读本说明书，
并妥善保存说明书以便日后参考。

中文（简体）

目录

产品信息 59
保修与售后服务 59
保修条件 59
联络我们 59
适用范围 60
警告 61
产品使用 63
座布套拆装 63
维修与保养 64

中文（简体）

产品资讯

产品名称: _____

生产日期: _____

保修与售后服务

产品于保修期间发生问题，请与零售商联络；若零售商无法提供服务他们会联络当地的Nuna经销商。请留意纸盒上的产品型号与生产日期序号。当有保修需求时，请提供以上产品信息。请至www.nunababy.com网站，点选产品注册登记注册您购买的产品。

保修条件

保修始于产品购买日。我们提供维修服务，但不提供产品退换，保修期限不会因零件更换或维修而延长。Nuna有权利针对产品改善设计，此先前制造的产品则无更换之义务。

相关保修资讯，详见官网：
www.nunababy.com/warranty

联络我们

我们期望不断改进并开发新的产品，请随时告知您对Nuna产品的意见和建议。

info@nunababy.com
www.nunababy.com

品　　名: SENA 系列尿布台

产　　地: 中国
生产企业: 明门（中国）幼童用品有限公司
地　　址: 广东省东莞市清溪镇银湖工业区

适用范围

最大体重：不超过11kg（最大约12个月）当孩童可爬行或可自行坐立时请停止使用

中文（简体）

警告

请务必依照产品说明书和警告以避免导致严重伤害甚至是死亡事件发生。

本产品须由成人进行组装。
妥善保管说明书供日后参考。
当使用本产品时，必须遵守说明书中的以下说明。
当小孩体重达到11 kg (大约0 - 12个月)或能爬出或能自行坐立时，请不要继续使用此尿布台。
不要对尿布台作任何变更，不要使用其他厂商的配件。
若发现任何零件有损伤，破碎，撕裂或丢失，请立即停止使用产品。
请随时照看好您的小孩，切勿让小孩单独留在尿布台内而无人看护!
跌落危险－防止死亡或严重伤害，请一直保持小孩在你手臂能达到的范围内。
使用时确认尿布台是否有确时安装于婴儿床上。
可以摇晃尿布台检查是否确实安装于婴儿床上。
尿布台四周不得使用火炉、电炉等危险物品。
请勿将任何绳索或索带类物件悬挂于宝宝颈部附近或扣在产品，以免导致宝宝意外窒息。
使用此产品前，请确保婴儿床已完全打开、所有的锁定机构均已锁定且所有组装件都适当地紧固。
请定期检查所有锁定和固定装置，以确保安全。
请定期检查本产品是否有破损的组件，松动的连接，丢失的零件或尖锐的边缘。

使用本产品前，请取掉PE袋和包装材料，并放到婴儿和儿童触摸不到的地方。薄膜可能吸附在鼻子或嘴上并阻碍呼吸，塑料袋不是玩具。
请勿将此产品放置于床上或较高的平面(例如桌子)。
不要用非制造商的配件或替换零件。
此产品不使用时，请从婴儿床上移离。
确保一直牢固地连接尿布台，如果尿布台没有固定牢，在游戏床内的小孩能提起或移动尿布台，会使脖子夹在尿布台与非全尺寸婴儿床床架间。
尿布台可以单独使用，也可以配合Nuna婴儿床使用。
当小孩在婴儿床内时，请勿組装尿布台。
不要将尿布台安装在其他婴儿床，只适合在Nuna SENA使用。

产品使用

尿布台可以单独使用，也可以配合Nuna SENA aire 使用

⚠ 请不要将尿布台与 Nuna SENA mini/ SENA aire mini 配合使用

尿布台可以组装在婴儿床的两端

1 - 从外由内将尿布台组装上婴儿床，释锁按钮在尿布台的侧面

2 - 确认尿布台已稳固安装于婴儿床上

3 - 按下释锁按钮即可松开尿布台

4 - 按下释锁按钮将尿布台往外拉出即可移除尿布台

座布套拆装

1 -拉开拉链 (5)。

2 - 打开尿布台固定片，从塑料件内移除管状包 (6)。

3 -座布拆卸完成如 (7)。

4 -请移除支撑板 (8)。

5 -以相反的步骤重新组装座布。

维护与保养

清洁与保养信息请参考座布上的洗洁布标。

请使用湿布与温和的清洁液清洁产品，且须彻底干燥。请勿使用研磨剂。

阳光照射可能产生变色，长时间使用过后产生的痕迹与破损皆属正常现象。

为了安全起见，只能使用原厂Nuna零配件。

定期检查每个部件是否正常运作。若发现任何零件有损伤，破碎或丢失，请立即停止使用产品。

NUNA International B.V. Nuna及所有相關徽標皆為商標

중요! 향후 본 제품 사용 시,
본 매뉴얼을 꼭 참고하여
주시길 바랍니다.
사용 전에 자세히 읽어주세요!

KO

목차

제품 정보 67
- 제품 등록 67
- 품질 보증 67
- 연락처 67

사용 가능 기준 68

안전 및 권고 사항 69

부품 리스트 71

메인 시트 아래 71

세탁 및 유지 보수 72

KO

제품 정보

모델 넘버:_____

제조 일자 :_____

제품 등록

모든 제품에는 제품 모델 번호와 시리얼 번호가 표시된 라벨이 포함되 있습니다. 모델 번호와 생산 날짜는 제품 뒷면 메탈 프레임에 적혀 있습니다.

아래 사이트에서 제품 등록이 가능합니다:
www.nunababy.com
홈페이지에서 “장비 등록” 링크를 클릭하십시오.

품질 보증

저희는 여러분의 자녀와 가족이 함께 성장할 수 있는 고품질 제품을 제공하고자 합니다. 각 제품별 구입일로부터 1년간 품질 보증 서비스가 제공됩니다. 연락 전 구매 증빙 자료, 모델 번호 및 제조 일자를 준비해 주십시오.

품질 보증 정보는 아래 사이트에서 확인 가능합니다:
www.nunababy.com/warranty

연락처

제품의 부품, 서비스, 추가 품질 보증에 대한 문의는 저희 고객센터로 연락 주시기 바랍니다.

연락처

부품 교체, 서비스 또는 추가 품질 보증 문의가 있을 경우 뉴나 고객센터에 문의해주시기 바랍니다.

info@nunababy.com

www.nunababy.com

한국: www.nunababy.co.kr

고객센터 1800-8561

사용가능한 기준

체인저는 다음과 같은 요건을 갖춘 아이들이 사용할 수 있도록 제작 되었습니다.

무게: 최대 11kg 무게: 11kg까지 (신생아~ 대략 12개월) 또는 혼자 밖으로 나올 수 있고 도움없이 혼자 앉을 수 있을 때

안전 및 경고 사항
경고

사용설명서의 지시사항을 따르지 않으면, 아이가 심각한 부상의 위험이나 사망에 이를 수 있습니다.

손상되거나 부러진 경우 체인저를 사용하지 마십시오.

아이가 11kg(신생아-12개월)이 넘거나 혼자 밖으로 나올 수 있고, 도움없이 혼자 앉을 수 있을 때, 더 이상 세나 체인저(기저귀 교환대)를 사용 하지 마십시오.

추락 위험: 항상 아이가 혼자 있지 않도록 하고, 제품을 사용하시는 동안 아이를 반드시 지켜봐 주십시오. 세나 체인저(기저귀 교환대)에서 떨어지면, 심각한 부상을 입을 수 있습니다. 추락은 예상치 못하게 발생합니다.

- 사용자의 손이 닿는 곳에 위치 시켜주십시오.- 항상 세나 체인저(기저귀교환대)가 세나 시리즈(접이식 아기침대/플레이야드)에 확실히 고정되어 있는지 확인하십시오. 반드시 사용설명서를 참고해 주십시오.- 침대, 선반 등 평평하지 않은 곳 또는 높은 곳에 올려놓고 사용하지 마십시오. (세나 체인저 단독 사용시, 항상 평평한 바닥에서 사용하십시오.)- 세나 체인저(기저귀 교환대)를 사용하여 아이를 이동하지 마십시오.

질식 위험: 아이가 세나 체인저(기저귀 교환대)에서 자는 동안 질식의 위험이 있습니다. 세나 체인저는 아이가 안전하게 잠을 잘 수 있는 공간이 아닙니다.- 아이를 세나 체인저(기저귀 교환대)에서 절대 재우지 마십시오.

목 졸림 위험: 아이가 접이식 아기침대 또는 플레이야드에 있는 경우 세나 체인저와 질식이 우려될만한 물건을 아이 옆에 함께 두지 마십시오. (예: 끈, 블라인드 및 커튼, 노끈 등)

세나 체인저(기저귀교환대)는 뉴나 세나, 뉴나 세나에어(접이식아기침대/플레이야드)와 함께 사용할 수 있습니다.

절대 아기를 혼자 두지 마십시오. 또한 제품을 사용 하실 때에는아기를 꼭 지켜봐 주시길 바랍니다.

모든 조립부품들은 반드시 접혀있지 않아야 하고 제품을 사용하기 전에는 반드시 모든 부품들이 올바르고 단단하게조여져 있어야 합니다.

절대 제품을 화기성 제품 또는 전기히터, 가스 스토브 등의 발열 제품 곁에 두지 마시길 바랍니다.

제조사가 승인하지 않은 악세서리나 부품들을 절대 사용하시면안됩니다.

부품 파손, 찢어짐 또는 분실이 있을 시에는 제품 사용을중단하여 주십시오.

믹스 유모차 조립 방법

세나 체인저(기저귀 교환대)는 단독의 제품으로도 사용 가능하며, 뉴나 세나 또는 뉴나 세나에어와 함께 사용할 수 있습니다.

뉴나 세나 미니와 뉴나 세나에어 미니와는 함께 사용하지 마십시오.

세나 체인저는 접이식 아기침대와 플레이야드의 끝부분에 설치할 수 있습니다.

1 세나 체인저를 설치하려면, 접이식 아기침대/ 플레이야드 끝부분에 밀어 넣어주십시오. 세나 체인저 분리 버튼이 바깥쪽에 위치 해야합니다.

2 단단하게 고정시키기 위해 세나 체인저를 당겨 확인해 주십시오.

3 세나 체인저를 분리하기 위해, 분리 버튼을 눌러주십시오.

4- 분리 버튼을 누르면서, 접이식 아기침대/플레이야드에서 세나 체인저를 분리하십시오.

제거

5- 세나 체인저 아래 쪽에 위치한 지퍼들을 열어주십시오.

6- 메인 시트를 열어주십시오.

7- 메인 시트로부터 프레임을 제거하십시오.

8- 지지대 판을 제거하십시오.

메인 시트를 다시 조립하려면, 위의 과정을 반대로 따라하십시오.

KO

세탁 및 유지 보수

시트에 붙어 있는 세탁 방법 라벨을 참조하여 씻거나 말리시기 바랍니다.

프레임은 젖은 헝겊과 중성세제로 세척하고 완전히 말립니다. 연마제는 절대로 사용하지 마세요.

직사광선에 장시간 노출되거나 오랜 시간 사용으로 인해 천이 변색되거나 찢어지는 등의 현상은 정상입니다.

안전을 위하여 뉴나 정식 부품만을 사용해 주십시오.

부품이 찢어지거나부서짐 또는 빠진 곳이 없이 모든 기능이 정상적으로 작동하는지정기적으로 확인해 주십시오.

뉴나 인터내셔널 B.V. 뉴나와 관련된 모든 로고는 상표등록 되어있습니다.

KO

IM-0262M

nuna®

Find out more at **nunababy.com**